Dosierbehälter 1000 Liter, Typ FD-E 1000

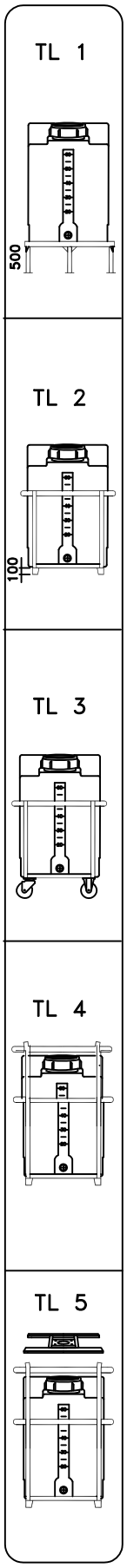

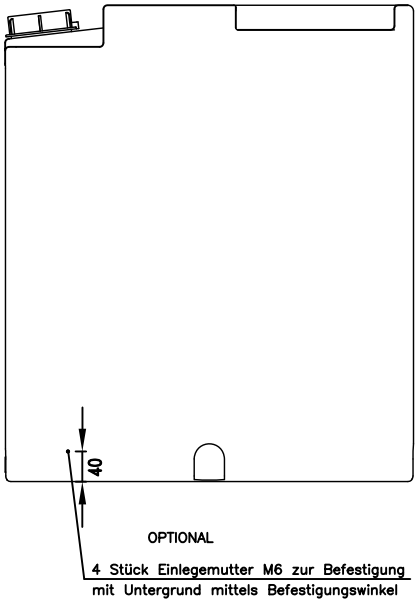

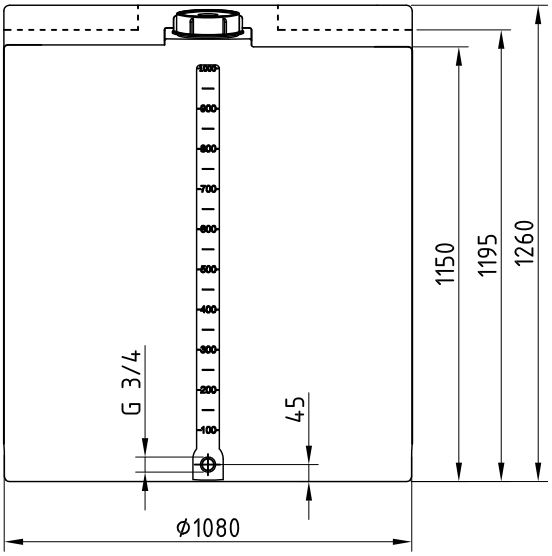

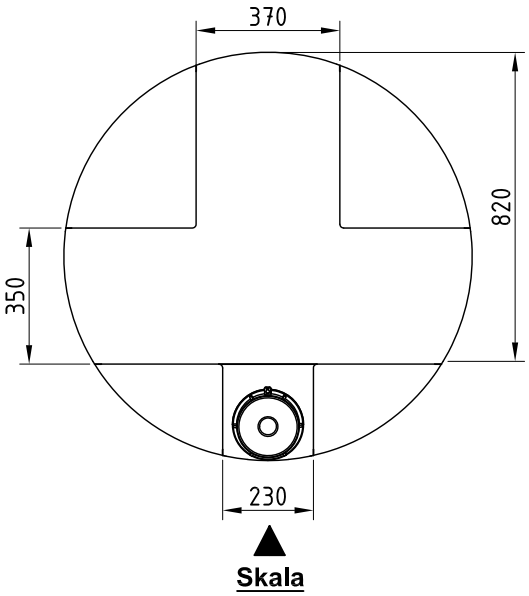

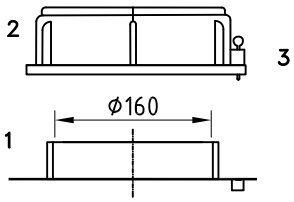

1: Behälteröffnung
2: Schraubdeckel CPF-210
3: Steckschloß