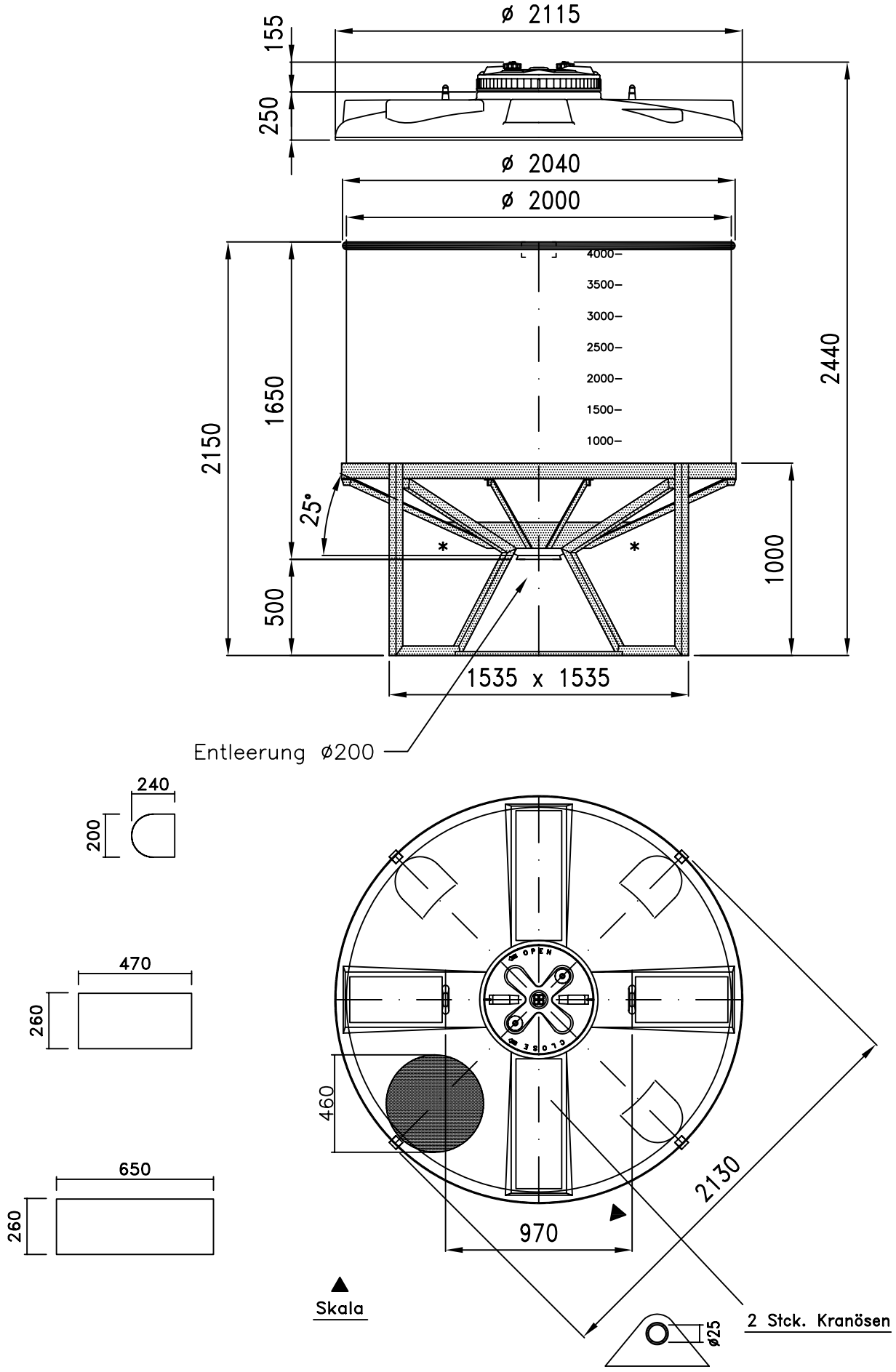Container 4.100 Liter, Typ TCA 41/P