Container 1.025 Liter, Typ TCS 10-2/P

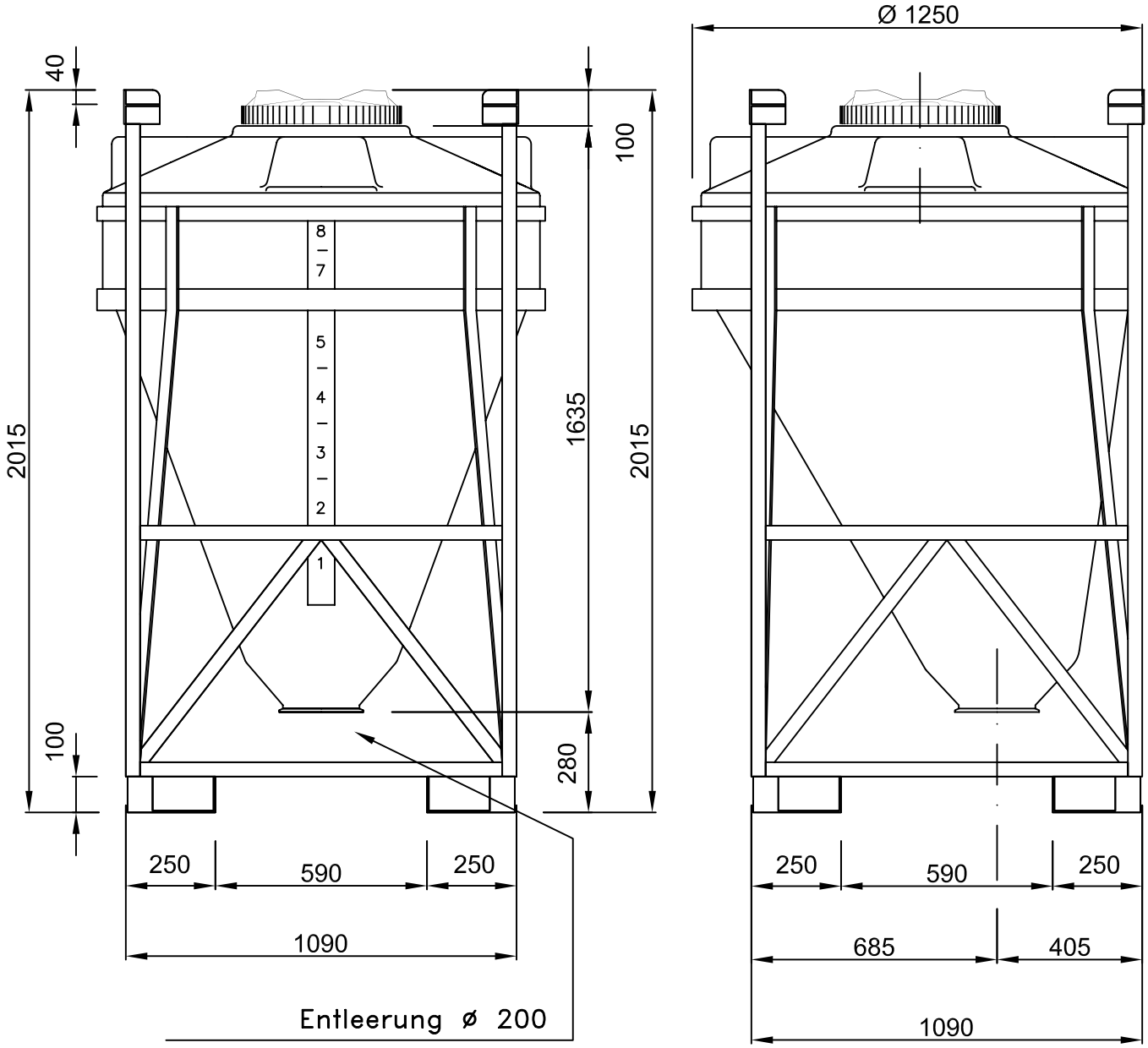

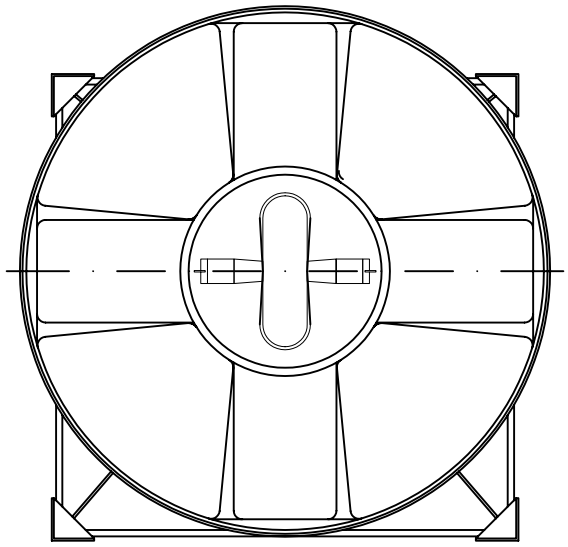

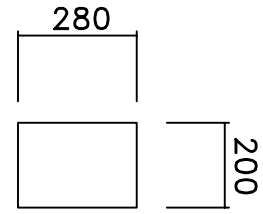

4 Flachstellen